КОМПАС-3D v24 Home © 2025 ООО "АСКОН-Системы проектирования". Россия. Все права защищены.

Не для коммерческого использования

Инв № подл.	Подп и дата	Взам. инв №	Инв № дубл.	Подп и дата	Справ №	Перв примен.

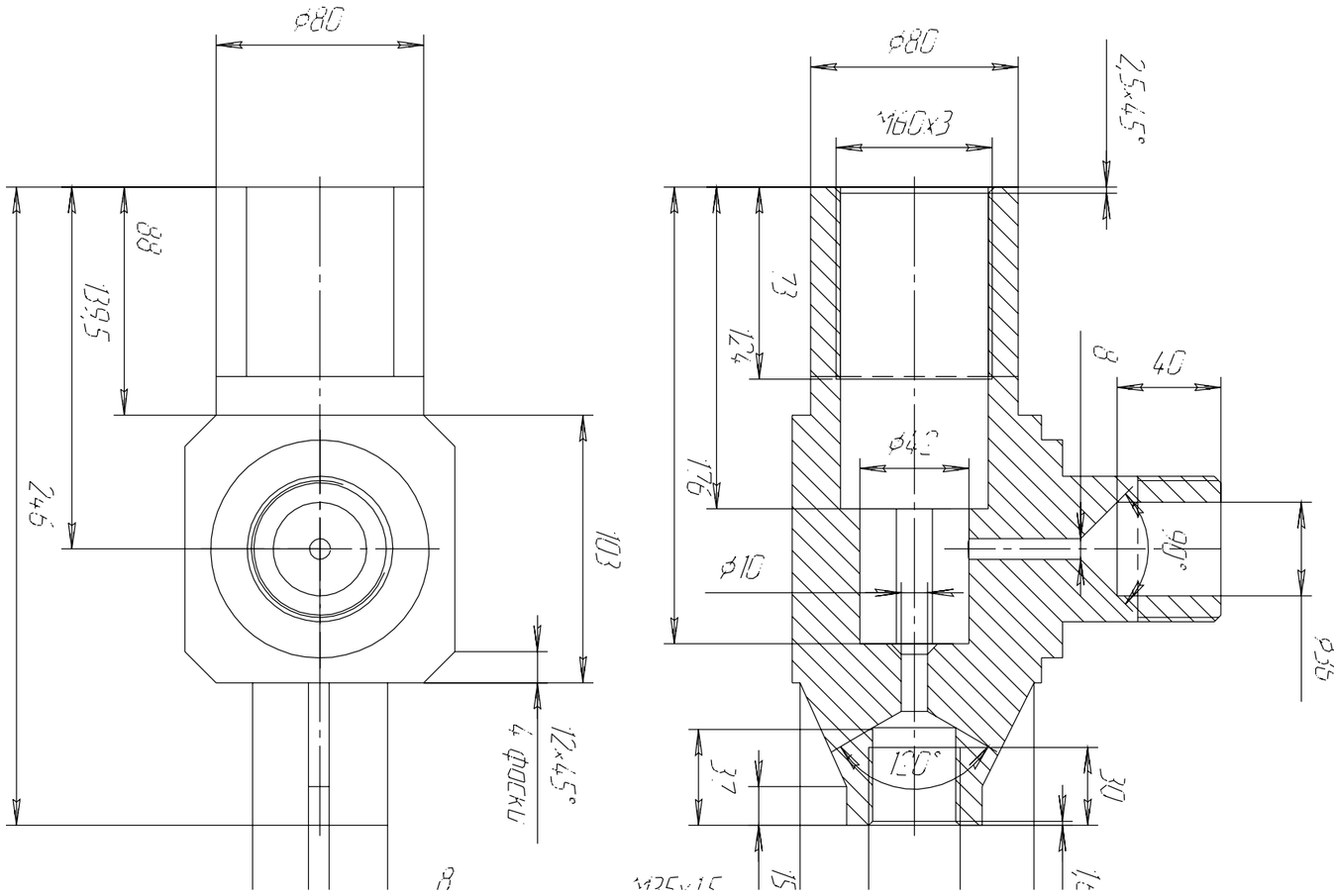

M400500001